ハンドバケット

特許出願中

油圧ショベル用

効率・安全・スピードの高作業性を実現！

掘削機能、掴み機能、回転機能を兼ね備えたアタッチメントで、掘削作業をしながら物を掴んだり、回したりすることができます。

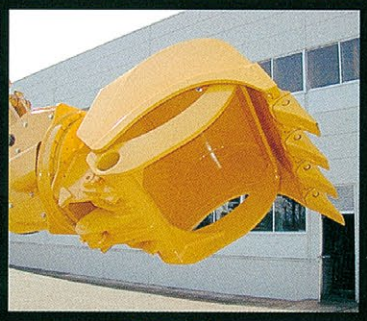

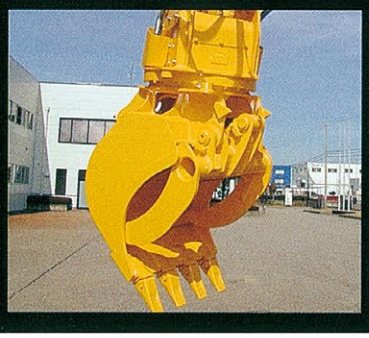

掴み機能、回転機能を搭載

- 掘削作業
- グラップル作業
- 作業道の開設作業

MUROTO

ハンドバケット

油圧ショベル用

❶ 掘削作業

クローを閉じた状態にすることで、通常の掘削作業を行うことができます。

❷ グラップル作業

掘削作業現場にくわえ、木材の集材、運搬等の作業現場にも威力を発揮します。

❸ 作業道の開設作業に最適

掘削作業とグラップル作業を一連の作業として行うことができるので、スムースな作業が可能。

❹ 掘削作業にも適した強力な旋回トルク

❺ ベースマシンへの取り付けが簡単（電磁弁タイプ）

❻ ラクラク操作のノブスイッチを採用（電磁弁タイプ）

輸送もコンパクトスムース

造成中の大きな石も楽々掘り出し

木材集積

大きな根も軽々掘り起こし

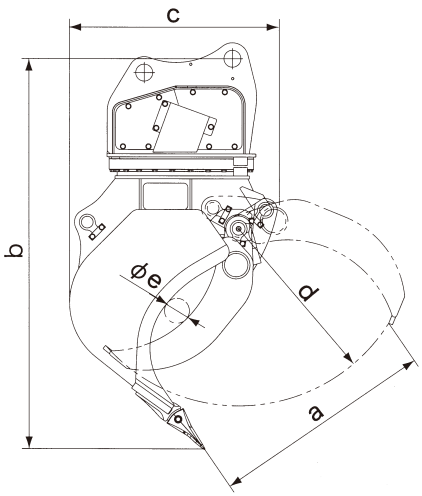

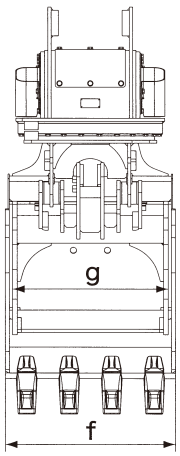

※電磁弁式タイプの場合は、ブレーカー配管で装着が可能（ドレン配管不要）です。
（注：電磁弁用ハーネスの追加は、必要ですので注意してください。）
操作レバーは、切替スイッチ付きの専用レバーを使用します。

■仕様

	HB60P	HB60S	HB120P	HB120S
操作方式	2ペダル式	電磁弁式	2ペダル式	電磁弁式
質量［kg］	580	600	925	965
旋回角度［°］	360		360	
使用圧力［MPa］	20.6		20.6	
バケット容量［㎥］	0.21		0.40	
a：最大開口幅［mm］	880		1,050	
b：全長［mm］	1,615		1,835	
c：全高［mm］	850		995	
d：クロー長さ［mm］	700		825	
e：最小掴み径［mm］	100		120	
f：バケット幅［mm］	685		850	
g：爪幅［mm］	585		730	
適応ショベル［㎥］	0.28～0.40		0.45～0.50	

※仕様は予告なく変わることがあります。詳細に関してはお気軽にお問い合わせください。

お問い合わせは

製造元

MUROTO 株式会社 室戸鉄工所

〒923-8603 石川県小松市串町工業団地1-3
TEL 0761-44-2111 FAX 0761-44-2357

2015.04